Grandview

FANTASY

安全緩升手拉布幕

安全減速自鎖裝置

中、美、德、法、日…等多國發明專利授權。

幕布無皺摺

由於能達到無級定位，幕布在完全回收的狀態下，定位機構處於鎖定的狀態，幕布不受到扭力彈簧的作用，能有效避免因扭力而造成的摺痕。

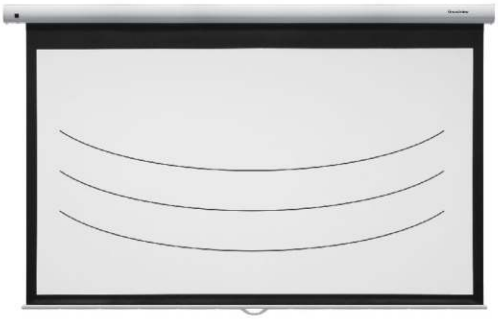

無級定位

行星輪無級定位結構，拉住下桿在行程內任一位置靜止3秒即可實現定位。

慢速回捲

通過多級減速機構將回捲力平緩釋放，幕布勻速緩慢回捲時間約8秒，有效防止因操作不當，導致布幕下桿高速撞擊布幕外殼可能造成的安全隱患。

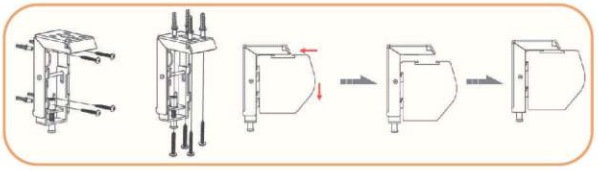

牆掛天吊安裝

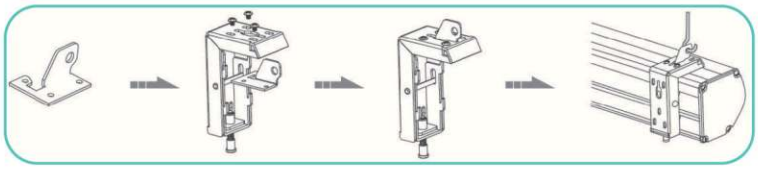

懸吊安裝

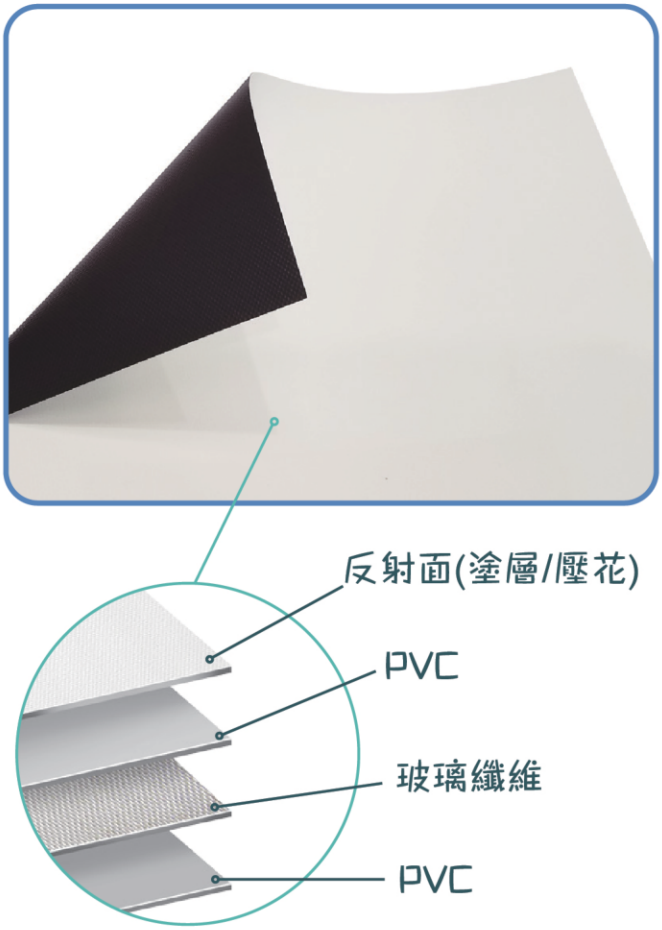

○幕面平整持久

四層複合結構，中層玻璃纖維幕基，拉伸率≤1%，幕面平整持久。

○精細顯像

表面混壓微細光學刻紋，成像精密，圖像邊緣銳利。

○色彩還原準確

反射光線分布均勻，反射光與入射光色溫差小於60K，色彩高度還原，成像效果飽和。

○色域更寬廣

高反差對比度處理，在色溫精確還原的同時，表現色域更為寬廣，影像呈現更逼真。

WP5
蓆白幕布

視角 | 亮度增益 | 防火 | 環保 | 防霉 | 防潮 | 可擦洗

尺寸比例	投影幕對角線	型號	外殼型號	投影畫面 寬W*高H(mm)	總高 A(mm)	上黑邊 B3(mm)	外殼尺寸(不含固定腳架) 寬 L*高 H*深 W(mm)	重量 (KG)
16:9	100"	FA-P100(16:9)WP5	C	2214x1245	1913	500	2388 x 93 x 79	11.0
	106"	FA-P106(16:9)WP5	C	2340x1320	1993	500	2508 x 93 x 79	11.8
	120"	FA-P120(16:9)WP5	B	2656x1494	2072	400	2831 x 96 x 91	15.8

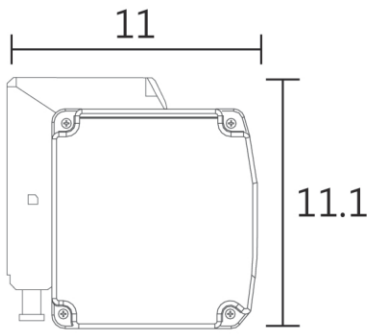

Model B

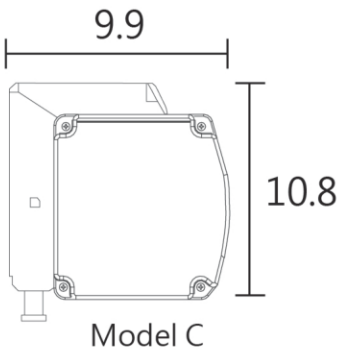

Model C

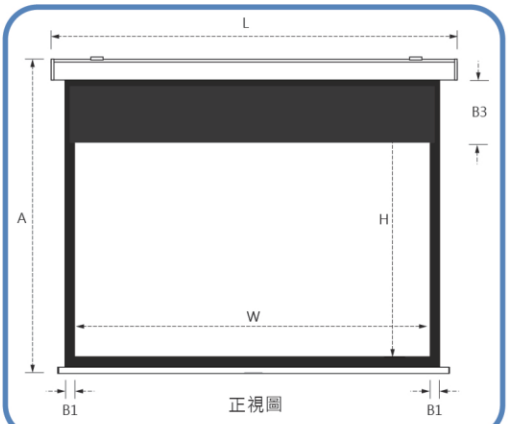

正視圖