Zero screen

黑力士

高階工程吊架

專為高階投影機而生的【ZERO+黑力士】，是一組最高可承重100KG的專業投影機吊架。

紮實穩固的力學結構搭配沉穩黑色消光烤漆，是投影機吊架的極致工藝之作。

線材隱藏

上方固定架採用3mm厚板，堅固不易變型。
管內走線設計，線材不外露，提升整體完整度。

伸縮管徑設計

管身採用70mm方型管，穩定不易晃動，透過調整螺絲即可調整伸縮長度，輕鬆不費力。

全方位調整

特殊設計的厚環，支援360度旋轉及22度仰角的調整，能確實固定投影機投射角度，不輕易偏移滑動。

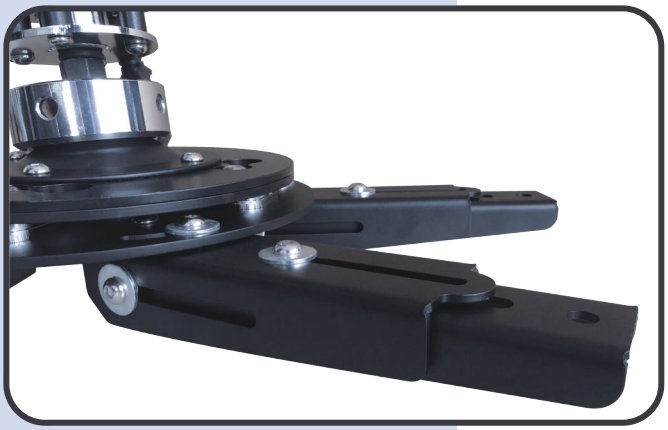

易調整腳座

固定爪架採用3mm厚板材，堅固耐用，透過螺絲的調整，長度即可輕鬆變化，適用於各種大型投影機。

規格尺寸表
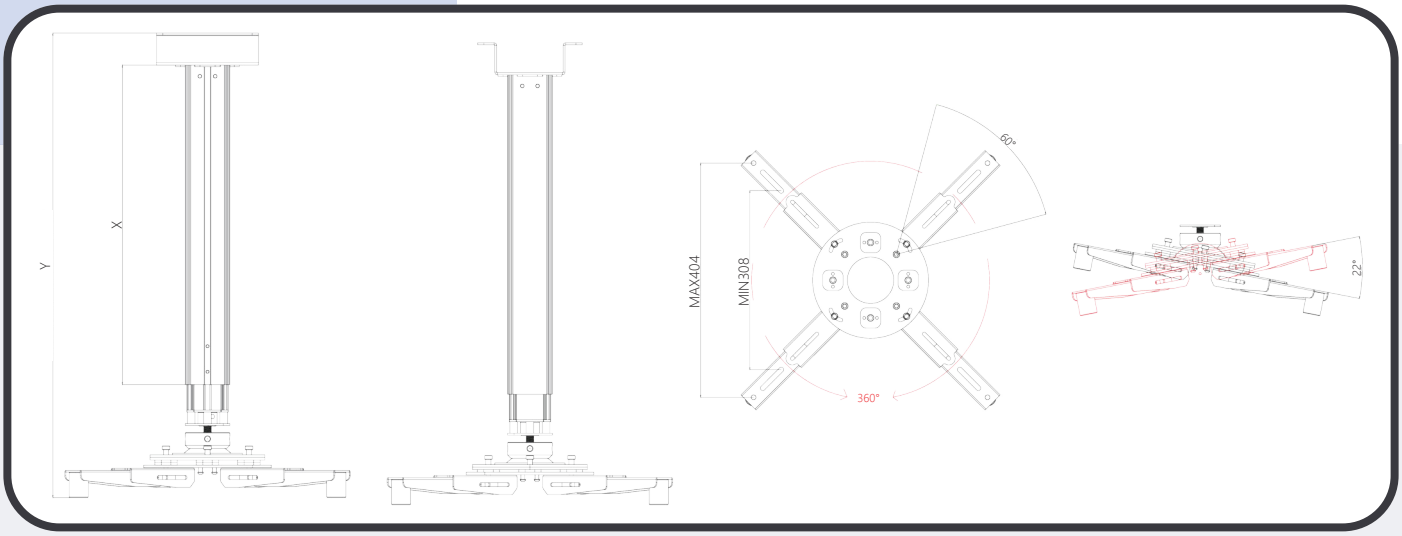
型號	上管X(mm)	伸縮範圍Y(mm)	負重(KG)
S4-1000	450	677-1007	100
S4-2000	950	1177-2007	
S4-3000	1450	1677-3007	
S4-4000	1950	2177-4007