黑力士 高階工程吊架

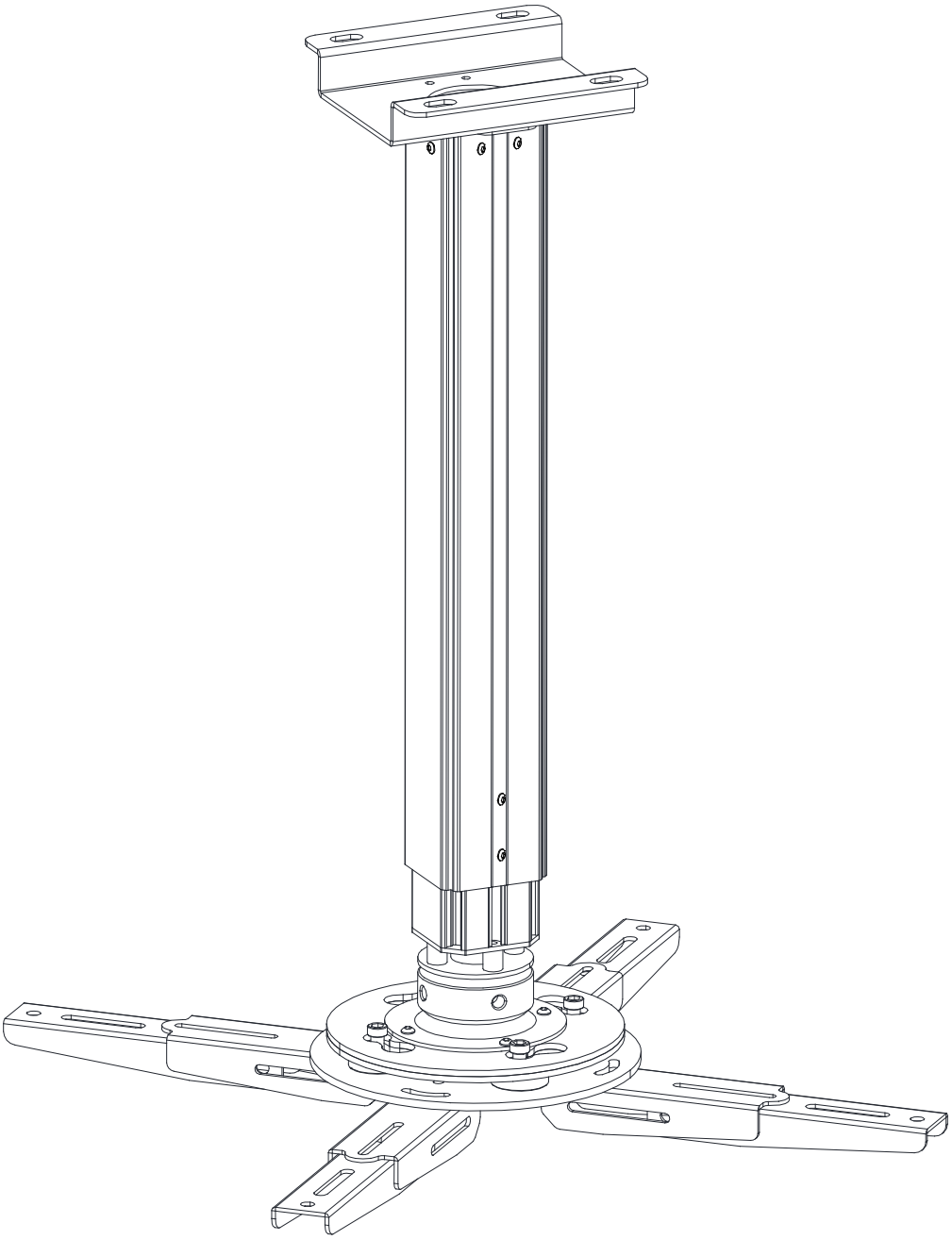

規格

型號	最小長度(mm)	最大長度(mm)	最大載重量(kg)
S4-1000	677	1007	100
S4-2000	1177	2007	100
S4-3000	1677	3007	100
S4-4000	2177	4007	100

孔距(mm)

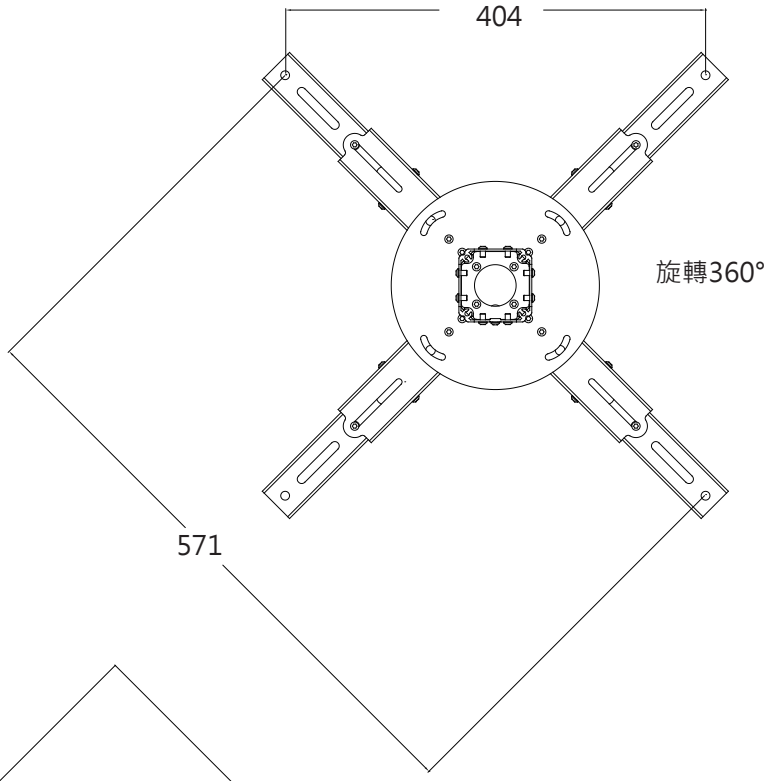

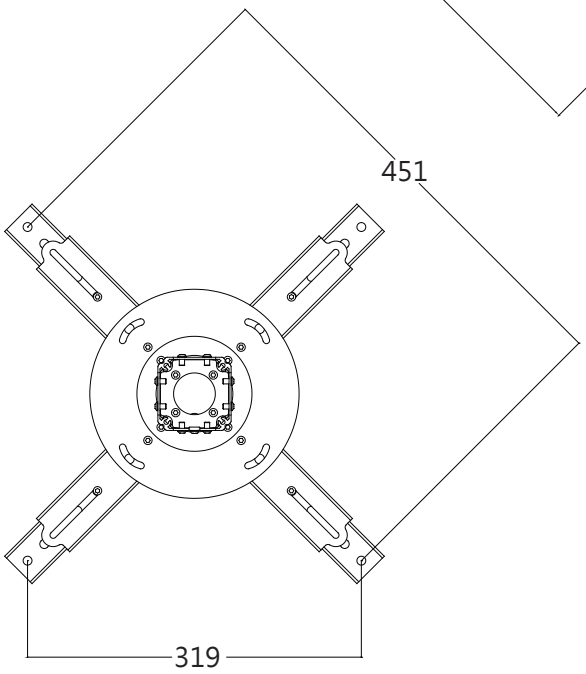

孔距(mm)

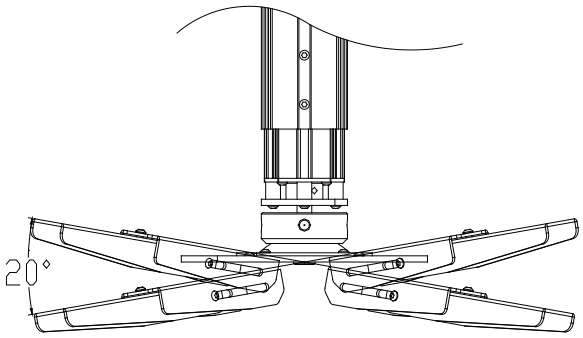

轉動/俯仰 20°

安裝步驟

1.固定安裝支架

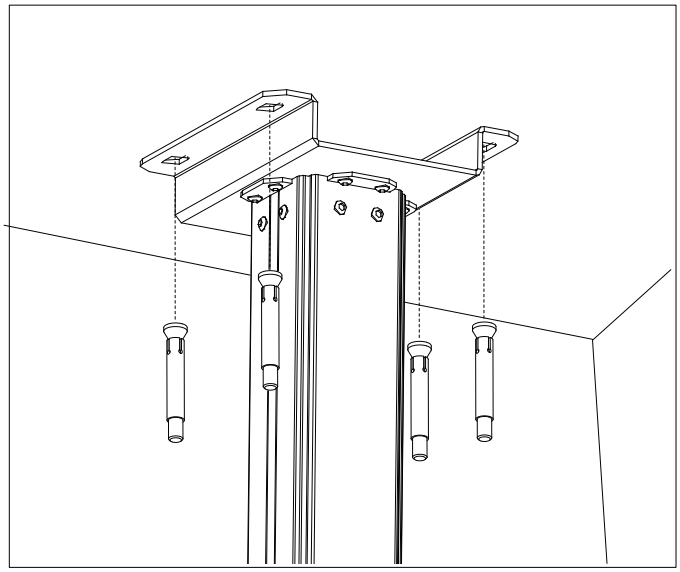

2.用爪架固定投影機

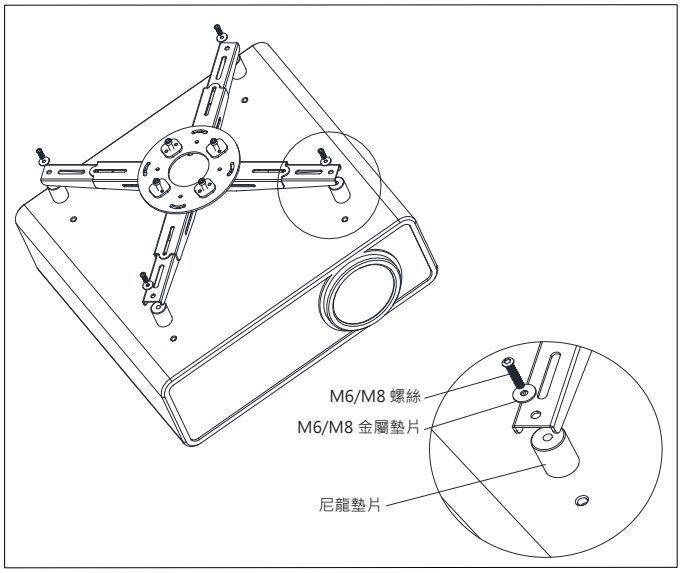

3.將投影機的電源線和HDMI線穿過伸縮管

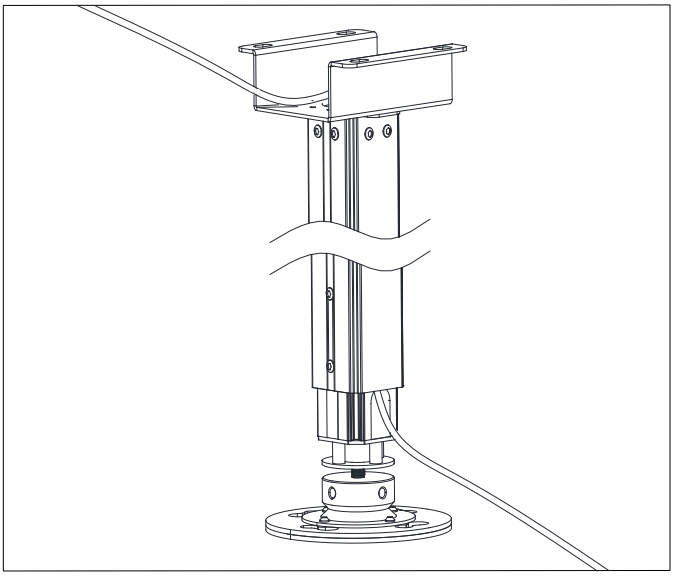

4.將帶投影機的固定爪架安裝在伸縮管中

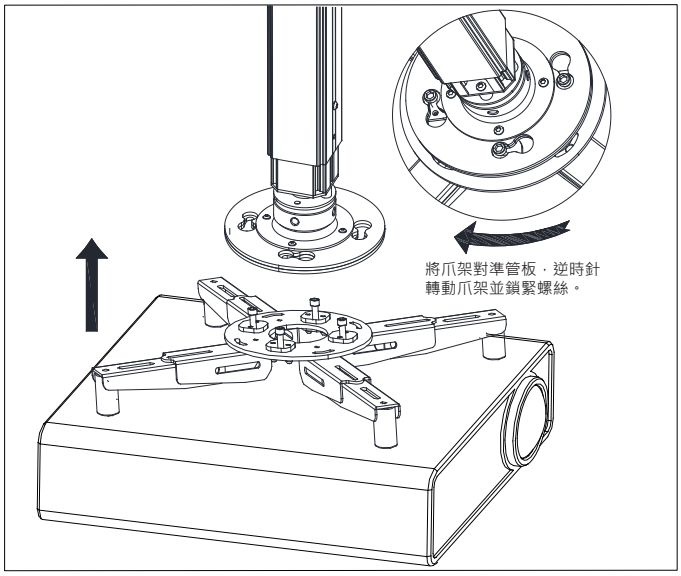

5.調整伸縮管長度

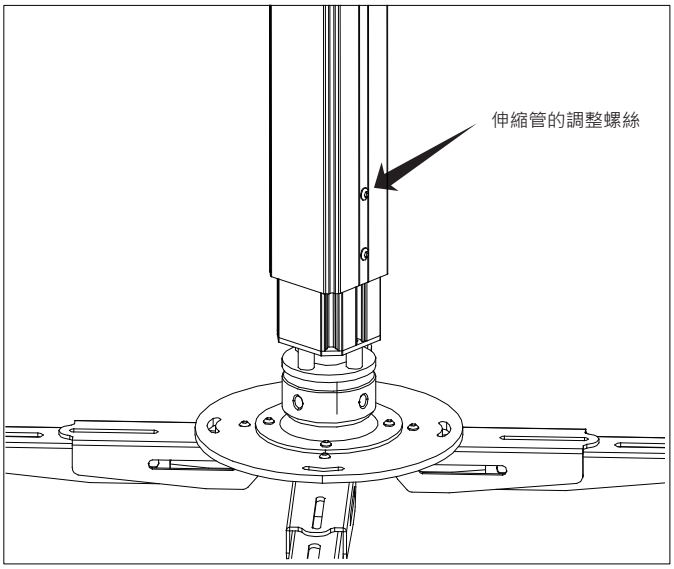

6.調整投影機角度

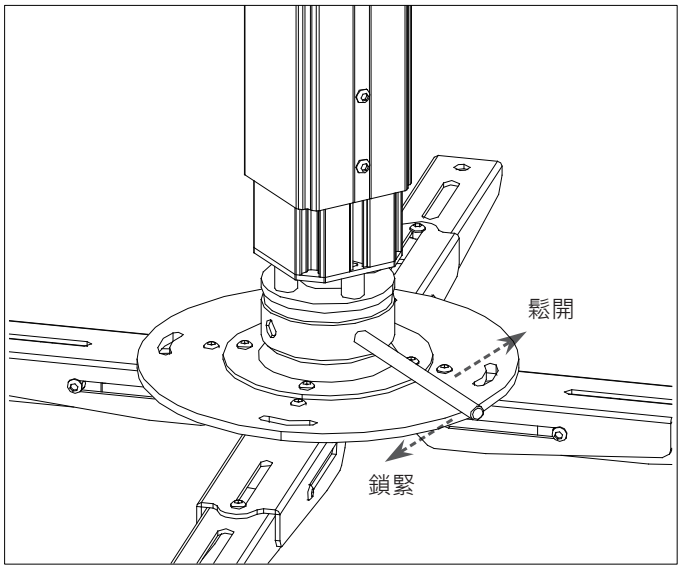

零件清單

X1

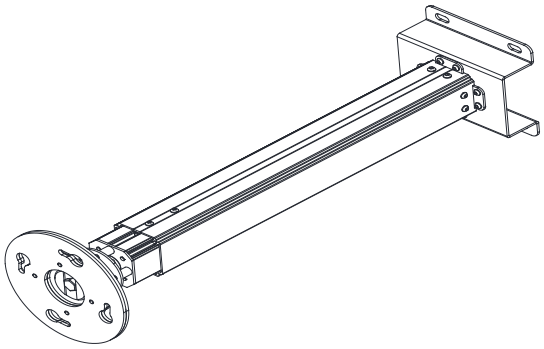

X1

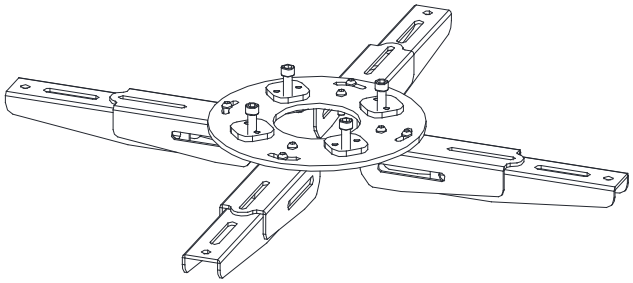

圓六角螺絲 M6*55 x4

圓六角螺絲 M8*55 x4

金屬墊片φ6.5*φ20*1.5 x4

金屬墊片φ8.2*φ20*1.5 x4

尼龍墊片φ30*φ8*40 x4

塑膠膨脹螺絲 M10*80 x4