Ⅲ 框架組成(F5、F6、P1、P2)

Ⅲ/a

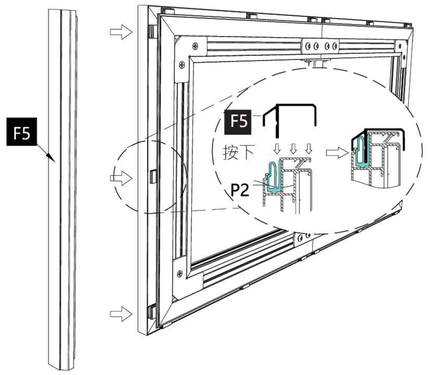

Ⅲ/b

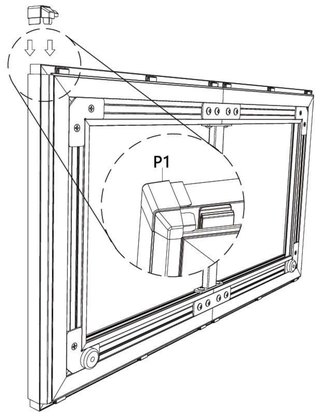

Ⅲ/c

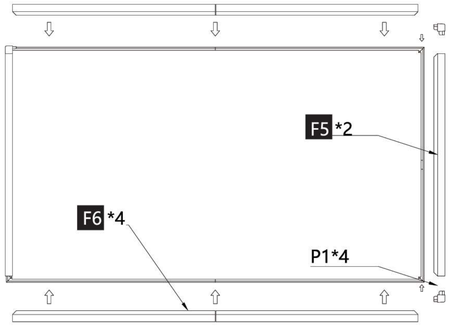

a.升起螢幕，按F5向正確方向旋轉，對準P2的安裝槽，然後用工具輕輕按下。每個框架固定有3個P2（均需壓到底才能完成固定）。

b.將框架滑至中心，將P1插入F5端面，然後安裝相鄰框架。

c.將塑膠護角P1連接到框架（F6、F5）上，完成框架的安裝。

IV 壁掛式安裝(F7、S6、S7)

Ⅲ/a-b

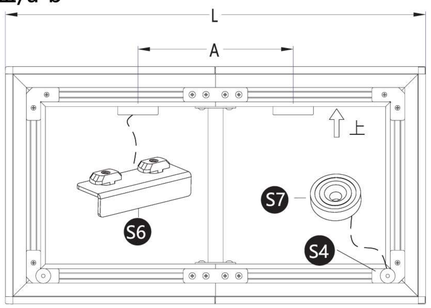

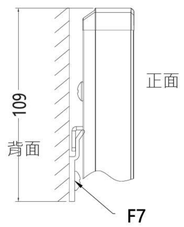

Ⅲ/c-d

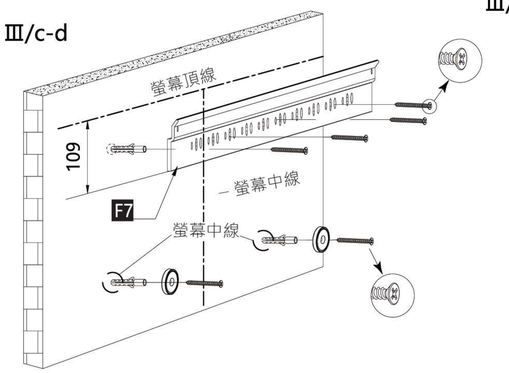

Ⅲ/e-f

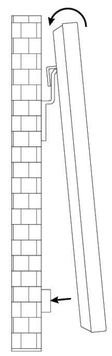

a.翻轉螢幕以確保方向正確。將S6安裝在上框槽內（注意掛鉤應朝後）。安裝間距A=0.52*L。

b.將S7強磁鐵貼在S4底部的兩側並做好標記。

c.計算好布幕安裝位置，標示布幕最高線和垂直中心線。螢幕最高線標示為F7底部參考線下方109mm。

d.將F7與底部基準線對齊，確定安裝孔位置，鑽孔，插入膨脹膠粒，用Φ5*50螺絲固定。

e.兩個人同時抬起螢幕，將其掛在F7的凹槽上。左右移動到所需位置，標記位置，然後標記強磁鐵的位置。拆下篩網，鑽安裝孔，放入膨脹膠顆粒，用Φ5*50螺絲固定。

f.將螢幕掛回，左右移動至磁鐵位置，輕輕放置螢幕，完成螢幕的壁掛安裝。

Grandview

ALR黑柵4K超短焦抗光幕(R7)使用說明書

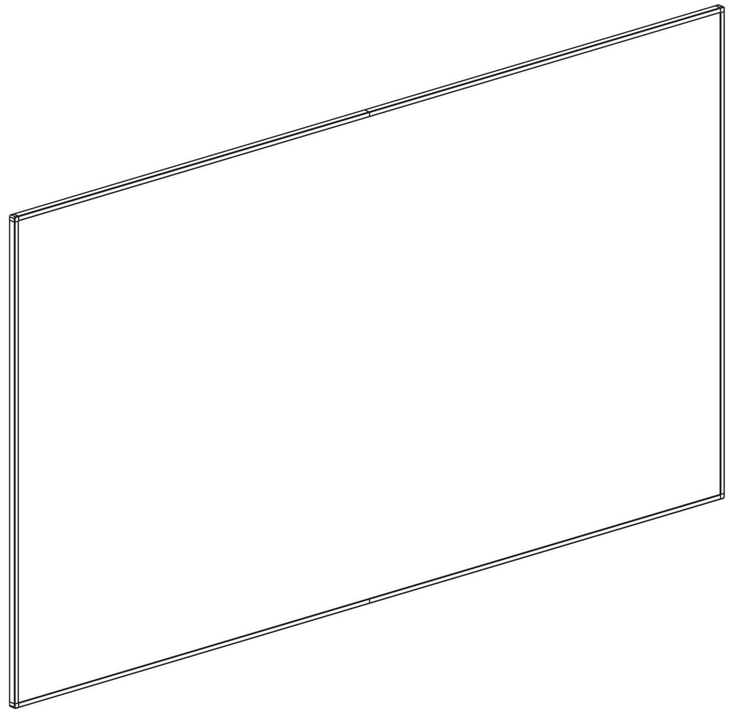

溫馨提醒

- 感謝您選擇本產品。在安裝和使用前，請仔細閱讀說明書並妥善保存以備將來參考。
- 請將螢幕組裝在平坦且乾淨的區域，有利於保護布幕，確保邊框的組裝效果。
- 螢幕邊框的邊緣很鋒利，所以組裝時請保護好身體，防止割傷。
- 如果您購買了ALR黑柵4K超短焦抗光幕，安裝時請注意螢幕的方向。

圖表

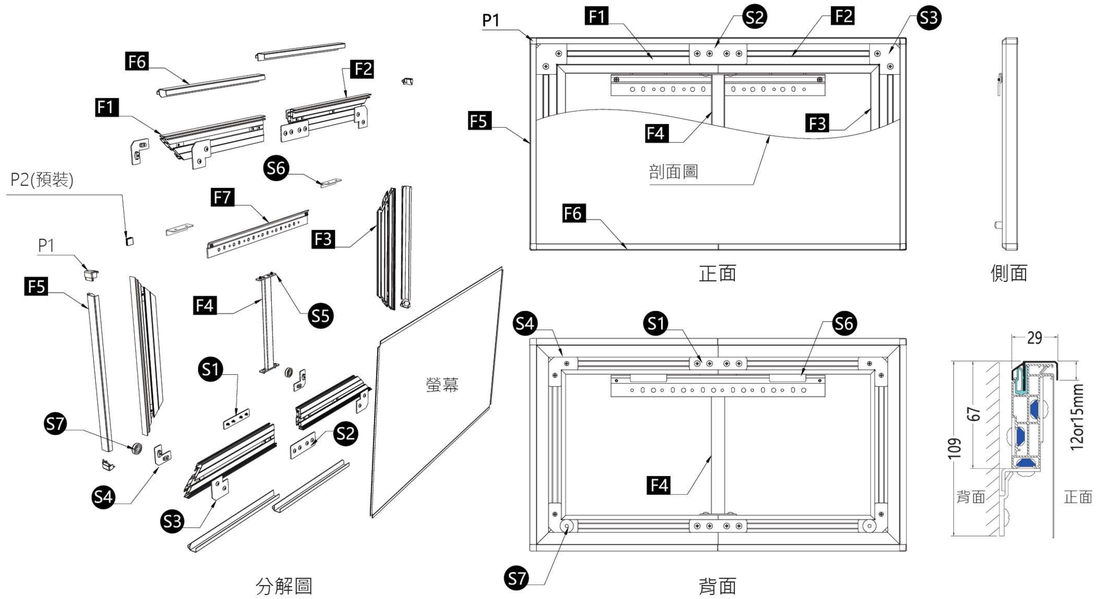

螢幕組件

組裝前請檢查所有零件是否完整。一些螺帽和配件已預先安裝，額外的螺絲和配件是為了備用，以防安裝過程中損壞。

框架組F

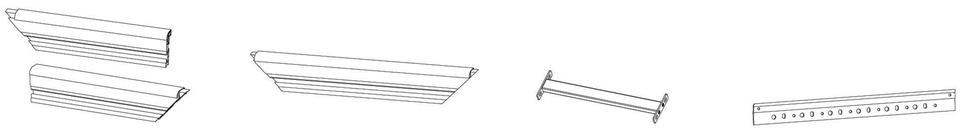

F1+F6 2個
F2+F6 2個

F3+F5 2個

F4+S5 1 ~ 2個

F7 1個

鎖具S

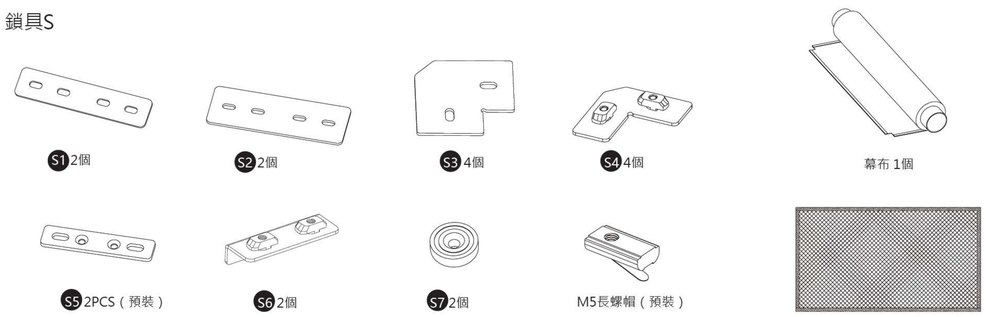

S1 2個

S2 2個

S3 4個

S4 4個

幕布 1個

S5 2PCS（預裝）

S6 2個

S7 2個

M5長螺帽（預裝）

透聲網布
（僅適用於 AW6 布料）

其他

P1 4個

P2(預裝)

M5 x 8大平頭螺絲
30顆

M5 x 6沉頭螺絲
4顆(預裝)

刮刀和鑷子

手套（2套）

Φ5 x 5050mm沉頭自攻螺絲、
塑膠膨脹管（共8個）

Ⅰ 內框架總成(F1、F2、F3、F4、S1、S2、S3、S4、S5)

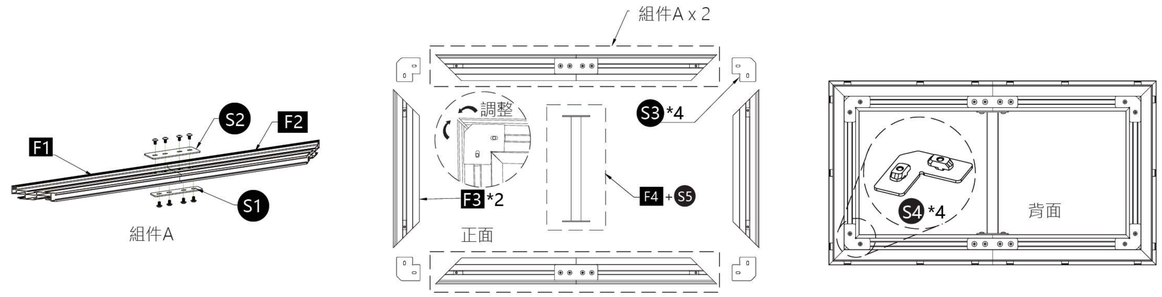

Ⅰ/a　　Ⅰ/b　　Ⅰ/c

a.將F1和F2分別放在左側和右側。合併兩個垂直切口並使用 M5 x 8 螺絲固定 S1 和 S2。這樣就完成了組件A的組裝。

b.取兩個組件A和兩個F3，將它們排列成一個矩形。將S3插入四個角落的插槽中，調整至接縫間隙最小，然後擰緊螺絲。將F4和S5放置在畫面中央，與預先安裝的螺帽對齊，並擰緊所有螺絲，完成車架正面連接。

c.將組裝好的框架翻轉過來，取S4並將上螺帽調整到角槽中，擰緊螺絲以加固框架背面，完成內框架的安裝。

透聲網布

當您選擇編織透聲布時，您需要安裝黑色透聲網布。只需使用預先安裝的尼龍搭扣將聲學網固定在框架上即可。

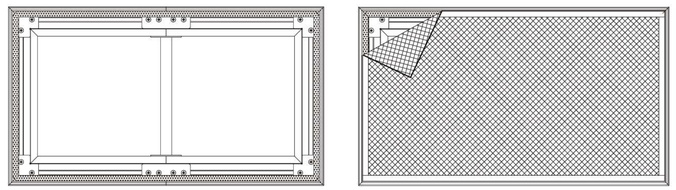

Ⅱ 幕布安裝

Ⅱ/a

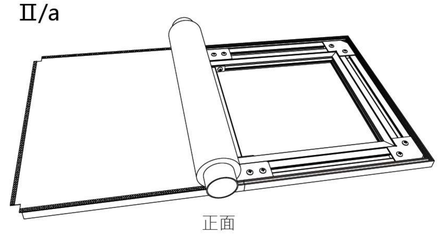

正面

Ⅱ/b

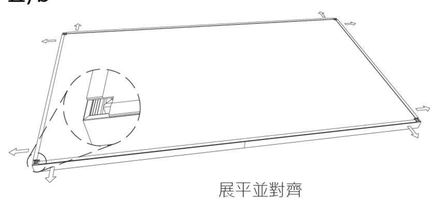

展平並對齊

Ⅱ/c

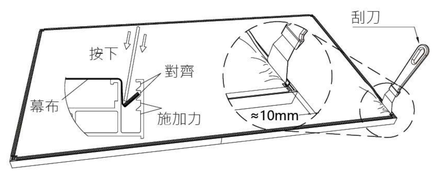

Ⅱ/d-e

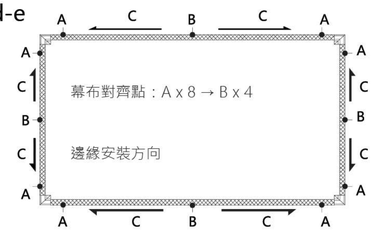

安裝方法

a.將框架翻轉過來，使正面朝上。將幕布放在框架的最高面上，旋轉纏繞管，使幕布完全展平。

.b.將幕布向外拉，並用它完全覆蓋框架，將幕布與框架對齊。

c.此布幕安裝方式為卡條式，需要用專用工具將卡條的內緣壓入框架的鋸齒槽中以固定布幕。

d.安裝細節：將工具頭輕輕壓入網布邊緣的鋸齒槽中約10mm（使用一級或二級鋸齒槽）。安裝順序是先按四個角落的A點，然後將 B 點放在中間以初始定位幕布，然後將剩餘邊緣C從中心向外壓以固定幕布。

e.平整度調整：如果發現幕布固定後張力不足，使用工具向下壓卡條以增加幕布上的張力。